ØGLÆND SYSTEM

RACKS, INSTRUMENTSTANDS AND EQUIPMENT PLATES

Being first is good, being smart is better, being both is Simply the Best!

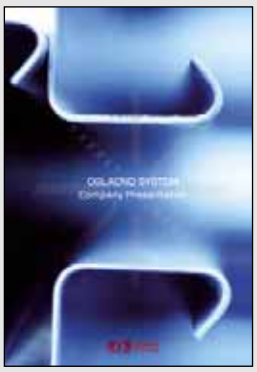

Firmapresentasjon
Company presentation

PRODUKT-INFORMASJON

Øglænd System tilbyr opphengssystemer tilpasset alle faggrupper, kabelstiger, kabelbaner, koblingsboksstativ, rørklammer, kabelklammer (trefoil cleats), varmekabler, styringssystemer m.m.

Har du spørsmål?
Vennligst ta kontakt.

PRODUCT INFORMATION

Oglaend System offer a broad range of cable support systems for all applications, e.g. cable ladders, cable trays, junction box racks, tubing clamps, cable cleats, heating cables, control systems etc.

If you need further information, please do not hesitate to contact us!

Last ned siste versjon av våre produktkataloger fra:
Download our latest version of product catalogues from: **www.oglaend-system.com**

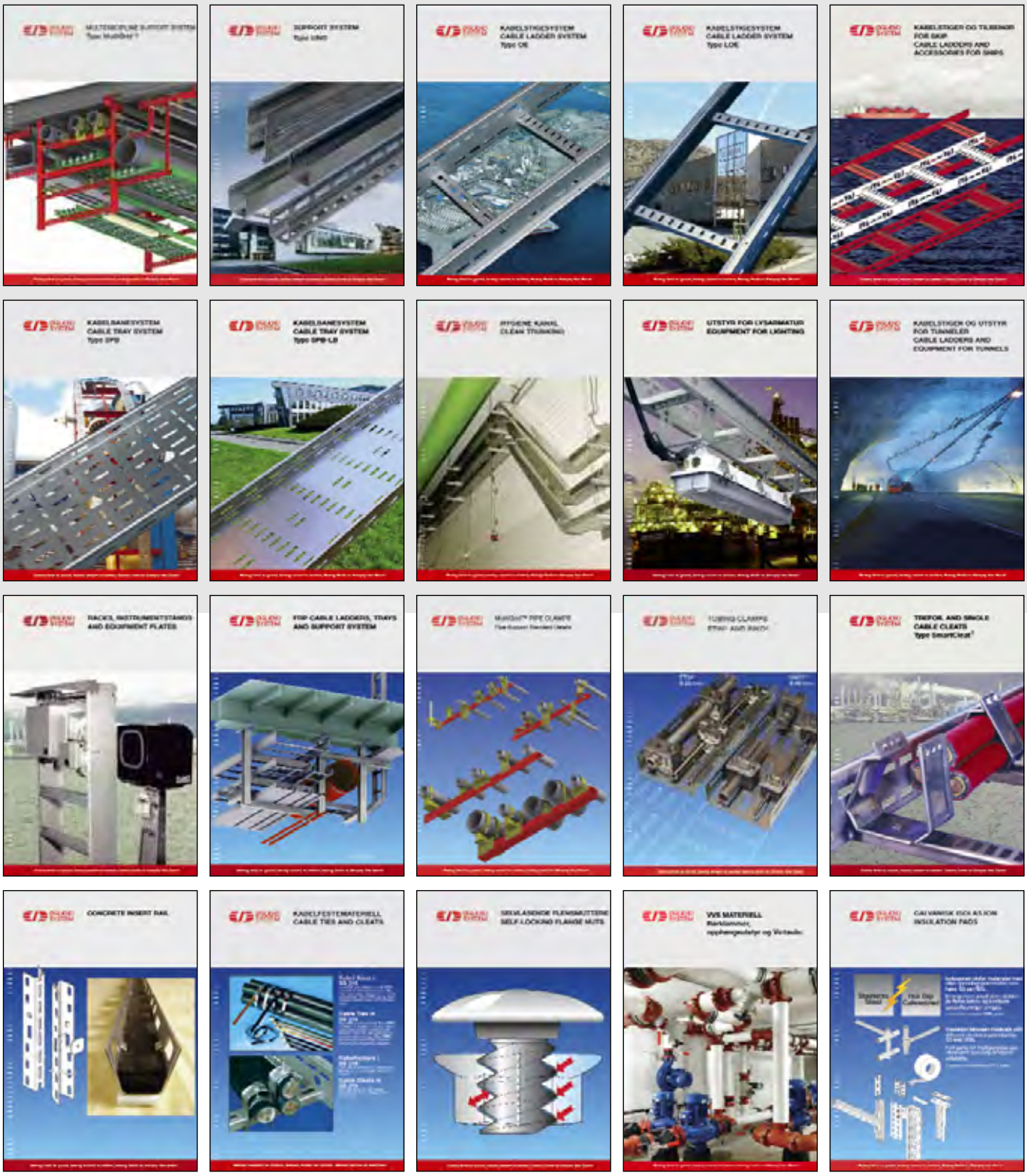

www.oglaend-system.com

Rett til mindre tekniske endringer forbeholdes.
Sjekk våre websider for siste utgave.

Subject to minor changes without notice.
Check our website for latest issues.

MATERIAL NAVN / MATERIAL TYPES:

PG	= Pregalvanisert stål	Pre galvanized steel	20 my zink
HDG	= Varmgalvanisert	Hot Dip Galvanized	NS/ISO 1461*
SS	= Rustfritt stål	Stainless Steel	AISI 316L**
AL	= Aluminium	Aluminium	5052 H22/H32
CS	= Ubehandlet stål	Carbon steel (Black steel)	EN 10025-S355J2

*) Steel quality for HDG: Steel grade EN 10130 Grade DC01
**) Steel quality for SS: EN 1.4404

Andre kvaliteter på forespørsel / Other material qualities on request.

SYMBOLER FOR SKRUER / SYMBOLS FOR SCREWS:

Symbolet viser skruetype, **minimum antall** og typebenevnelse. **Bestillingsnummer er på s. 18.**

This symbol shows type of screw, **the number needed** and name. **For order no.– see page 18.**

SYMBOLEKSEMPLER:

SYMBOL EXAMPLES:

Ekspansjonsbolter
Behov: 2 stk.
Type M10x55

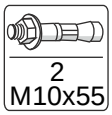

Expansion bolts
2 pcs. needed.
Type M10x55.

Låseskrue m. linsehode
Behov: 1 stk.
Type M10x20.

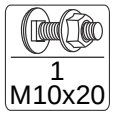

Locking screws
1 pcs. needed.
Type M10x20.

Sekskantskrue
Behov: Min. 2 stk.
(4) Kan brukes*.
Type M6x12.

Hexagonal screws
Minimum 2 pcs. needed.
(4) May be used*.
Type M6x12.

Selvborende skrue
Behov: 6 stk.
Type 4x32.

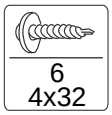

Self tapping screw
6 pcs. needed.
Type 4x32.

Standard:
Skruer er inkludert!
Oppgitt skrueantall før parentesen leveres standard med delene.

(4) Skruer i parentes er IKKE inkludert!
Ved spesielle forhold sikres montasjen med antall oppgitt i parantes. Disse ekstra skruene bestilles separat.

Standard:
Screws are included!
The number of screws and nuts before the brackets are included when ordering the part.

(4) Screws in brackets are NOT included!
The number in brackets represents the number of screws that can be fitted to fix the part. These must be ordered separately.

Skruer IKKE inkludert!
SNI: Skuer ikke inkludert.

Screws NOT Included!
SNI: Screws not included.

Kvalitetskontroll

Øglænd System er sertifisert av D.N.V. etter kvalitets-sikrings-systemet NS-ISO 9001, som er den strengeste kvalitetsnorm for leverandører som utvikler, konstruerer og produserer eget utstyr.

Quality control

Oglaend System is certified by D.N.V. to conform to the Quality System Standard NS-EN ISO 9001, which is the strictest quality code for contractors developing, designing and manufacturing their own equipment.

Patenter og mønster-beskyttelser

Mange av Øglænd Systems produkter er patentert eller mønsterbeskyttet.

Patents and design applications

Many of Oglaend System s products are patented or protected by design applications.

Innhold: Contents:

Symbolforklaring
Explanation of symbols 3

"Flat Pack Rack"
Heavy Duty Junction Box Rack 4

Instrumentstand av standard deler
Instrumentstand with standard parts 8

Instrumentstand
Instrumentstand **SmartStand slimline** 10

Utstyrsplater og tilbehør
Equipment Plates and Accessories 12

Referansebilder
Reference photoes 16

Perforerte Profiler
Perforated Profiles 17

Skruer
Screws 18

Salgskontorer
Locations 19

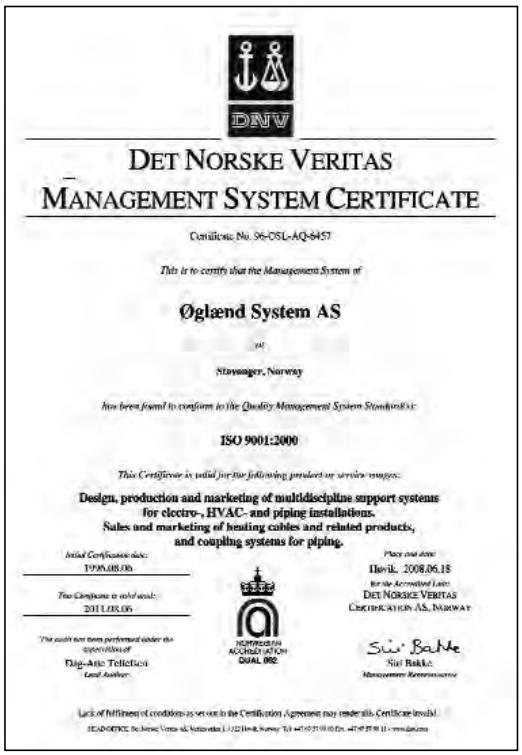

DNV

DET NORSKE VERITAS
MANAGEMENT SYSTEM CERTIFICATE

Certificate No. 96-OSL-AQ-6457

This is to certify that the Management System of

Øglænd System AS

at

Stavanger, Norway

has been found to conform to the Quality Management System Standard(s):

ISO 9001:2000

This Certificate is valid for the following product or service ranges:

Design, production and marketing of multidiscipline support systems for electro-, HVAC- and piping installations.
Sales and marketing of heating cables and related products, and coupling systems for piping.

Initial Certification date:
1996.08.06

This Certificate is valid until:
2011.08.06

The audit has been performed under the supervision of
Haig-Atle Telleflsen
Lead Auditor

NORWEGIAN ACCREDITATION
QUAL 002

Place and date:
Høvik, 2008.06.18
for the Accredited Unit:
DET NORSKE VERITAS CERTIFICATION AS, NORWAY

Siri Bakke
Management Representative

Lack of fulfilment of conditions as set out in the Certification Agreement may render this Certificate invalid.

HEADOFFICE: Det Norske Veritas AS, Veritasveien 1, 1322 Høvik, Norway. Tel: +47 67 57 99 00, Fax: +47 67 57 99 11, www.dnv.com

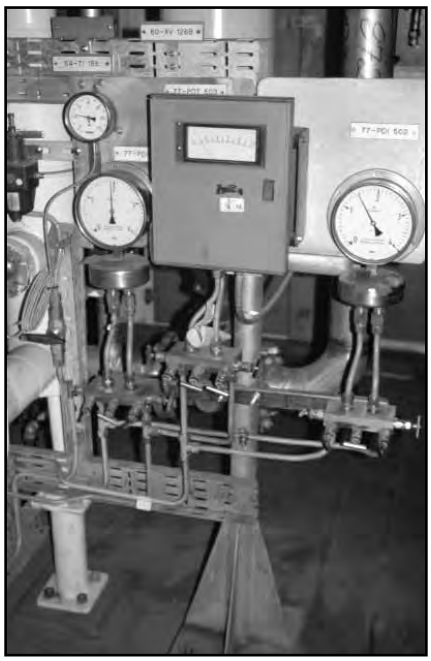

Gammeldagse, kompliserte løsninger

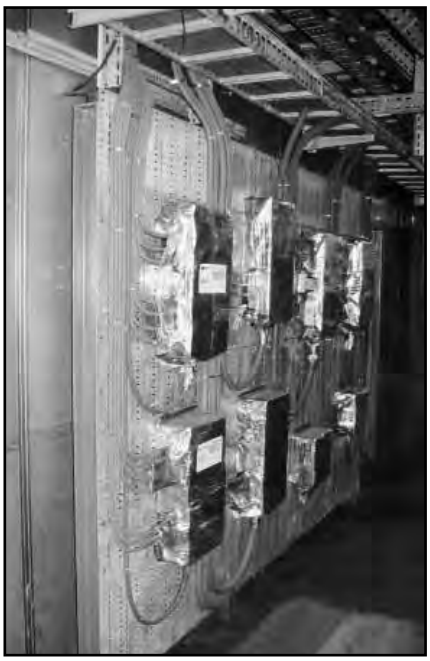

Old fashioned concepts

Enkel bygging av rack og instrumentsøyler

Dette er kostnadsbesparelse i praksis.
Å bygge tradisjonelle rack og instrumentsøyleinstallasjoner er tid- og plasskrevende og gir ikke tilstrekkelig beskyttelse av rør eller kabler.
Spesialiserte installasjoner krever kostbare tilpasningsarbeider.
Øglænd Systems standarddeler skrus sammen tilpasset ønsket funksjon.

Enhetene kan også leveres komplett der instrumenter og annet utstyr er klargjort for sveising til strukturen eller eventuelt med innsveiste braketter for skruemontering.

Simple solution of racks and instrument stands

This is cost-saving in practice.
Building traditional rack and instrument stand installations is time-consuming and leaves cables and pipes exposed to damage.

Specially designed installations are cost drivers. Oglaend System's bolted solution fits every requirement through combining standard parts.

Rack and instrument stands can be supplied complete with instruments and the equipment needed ready to weld directly to the structure or fix to pre-welded brackets.

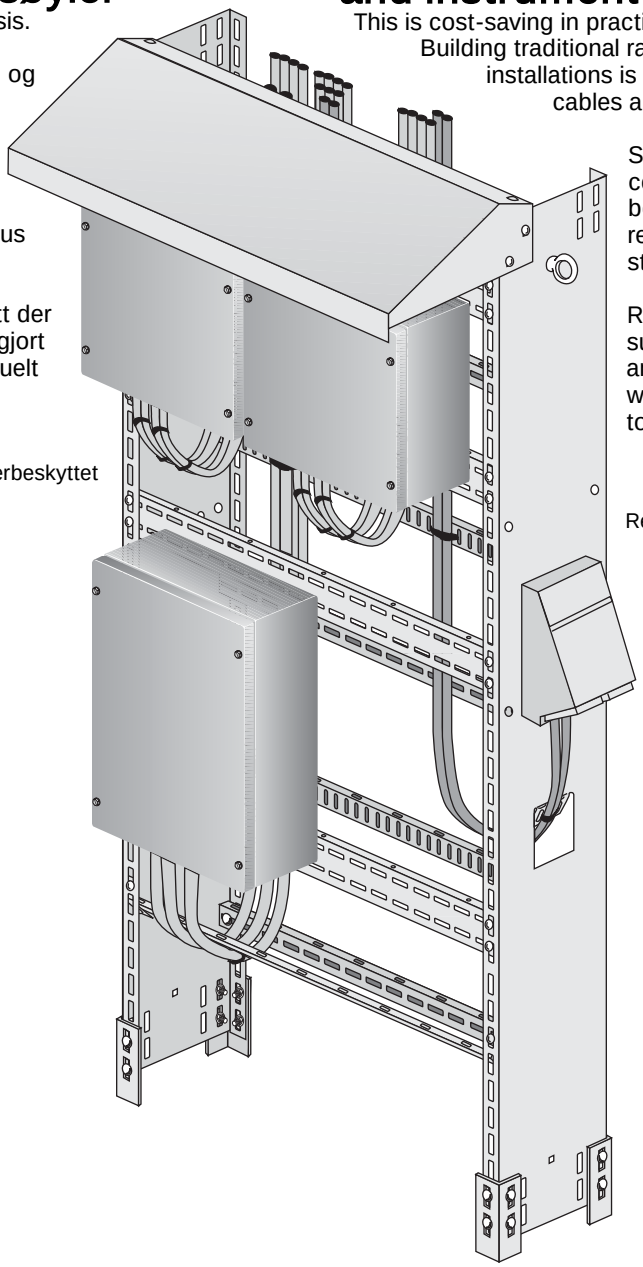

Mønsterbeskyttet

Registered Design

ØGLÆND SYSTEM

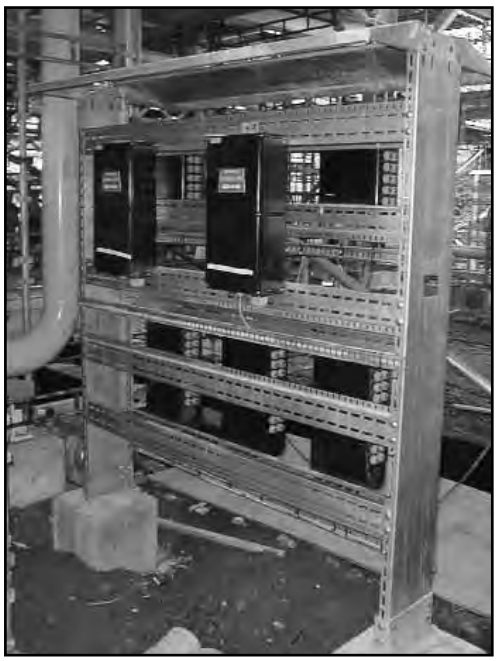

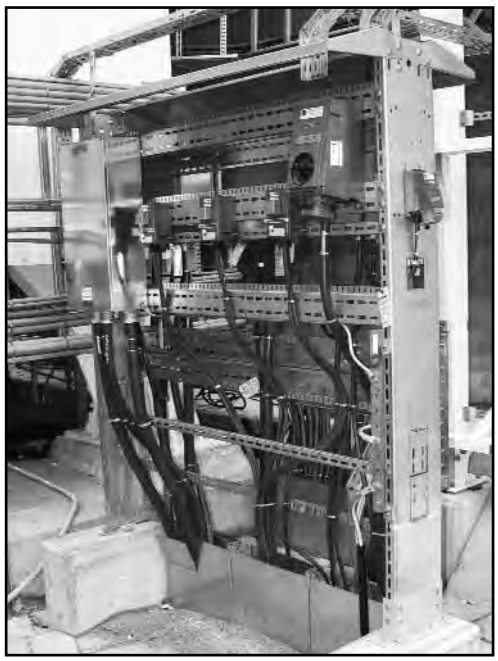

Koblingsboksstativ
for Heavy Duty installation
med dokumenterte fordeler:

Heavy Duty Junction Box Rack
with well documented advantages:

Standard flatpakket og/eller tilpasset prosjektbehov.	Flat-packed as standard or if required, as fully assembled to meet project requirements.
Meget plassbesparende.	Space and Cost effective.
Utstyr kan monteres på begge sider.	Equipment can be mounted both single or double sided.
Kan monteres frittstående.	Designed for free Standing.
Lite "vindfang" (tåler eksplosjonstrykk)	Reduced Windage (designed to withstand blast pressure)
Sidevanger med festehull for 16A stikkontakt evnt. kundespesifisert.	Side pieces are supplied with fixing holes for 16A Junction Box or other equipment.
Leveres i 6 standard bredder fra 600 -1800 mm.	Supplied in 6 standard widths from 600 -1800 mm.
Egnet som stativ for Telefon-Hood.	Also suitable for a Telephone Hood Stand.
Løfteører kan monteres i ferdige hull.	With tapped holes ready for lifting eyes.

ØGLÆND SYSTEM

Koblingsboksstativ
Heavy Duty Junction Box Rack

I samarbeid med underleverandør kan rack leveres komplett montert, testet og klar til bruk

Based on customer requirements the racks can be supplied fully assembled, tested and ready for use.

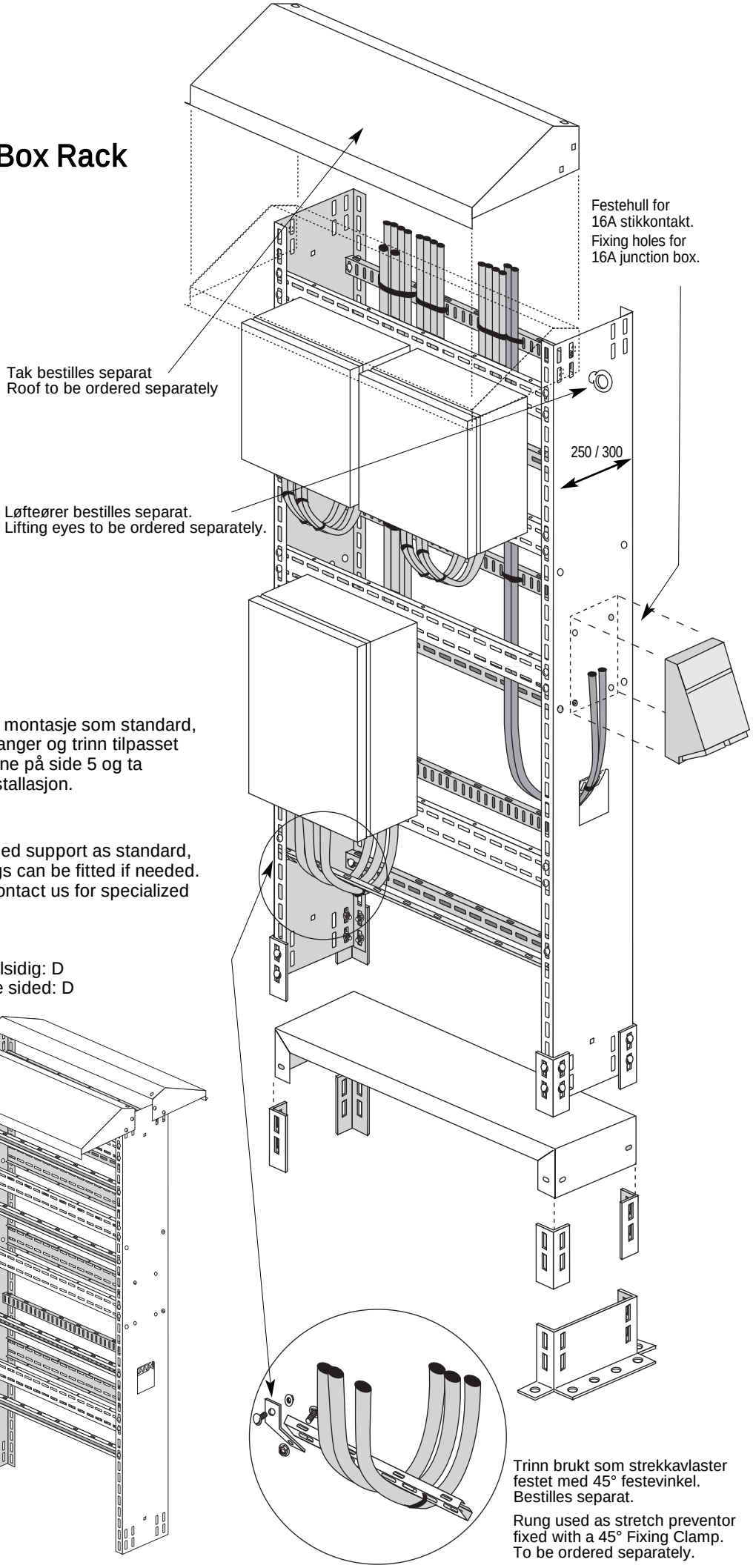

Fleksibilitet

Systemet leveres tilpasset enkeltsidig montasje som standard, men kan utfylles med flere montasjevanger og trinn tilpasset utstyrsbehovet. Studer referansebildene på side 5 og ta kontakt for hvordan vi kan løse din installasjon.

Flexibility

The system is supplied with single sided support as standard, but additional mounting rails and rungs can be fitted if needed. Study the references at page 5 and contact us for specialized solutions.

Enkelsidig: S
Single sided: S

Dobbelsidig: D
Double sided: D

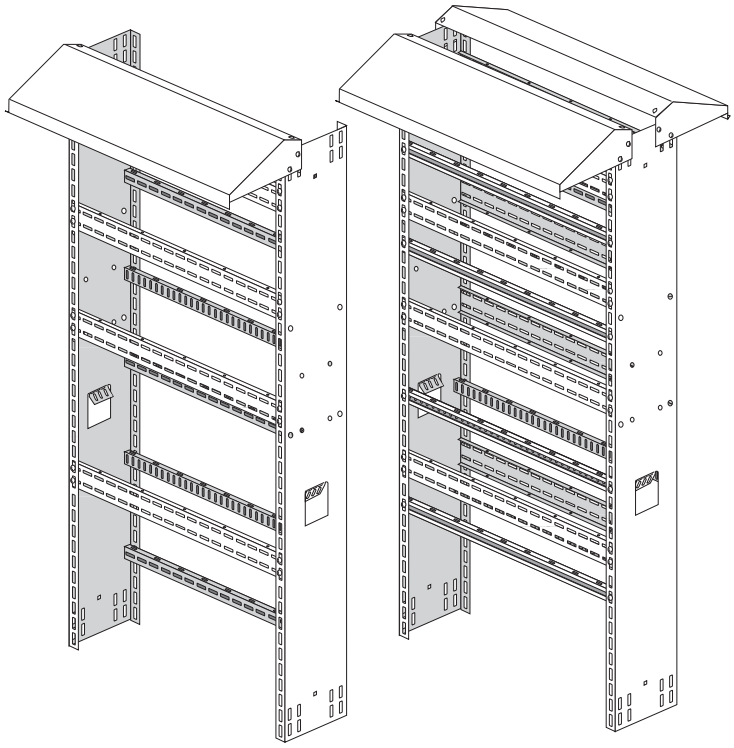

ØGLÆND SYSTEM

Tak medfølger ikke i standard koblingsboksstativ. Bestilles separat fra delelisten under.

Roof is not included in the standard package. To be ordered separately from the list below.

Et standard koblingsboksstativ leveres med:
- 2 sidevanger
- 6 trinn med tversgående hull
- 4 montasjevanger
- Festebraketter for bolting eller sveising.
- Skruer og muttere er inkludert.

Ved behov for flere deler bestilles disse som tillegg fra delelisten under.

A standard Junction Box Rack is supplied with:
- 2 side pieces
- 6 rungs with crosswise perforations
- 4 mounting rails
- Brackets for bolting or for welding the Rack to the floor.
- Screws and nuts are included.

Order additional parts from the list below.

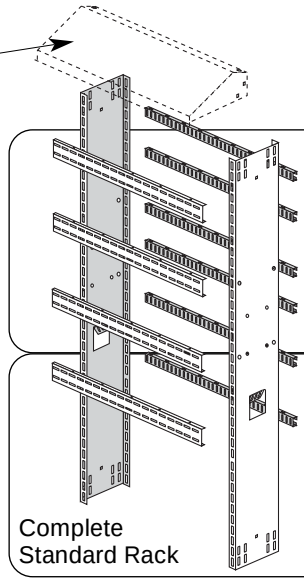

Complete Standard Rack

Bestillingsliste / Ordering list:

Complete Standard Rack for bolting:

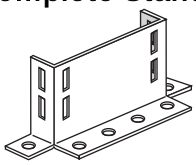

Type states width	Weight kg	SS Art. no.:
OER AU 600 BO	47	83618
OER AU 750 BO	49	83655
OER AU 900 BO	51	83620
OER AU 1200 BO	55	83623
OER AU 1500 BO	58	83979
OER AU 1800 BO	62	83626

Complete Standard Rack for welding:

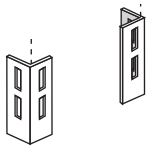

Type states width	Weight kg	SS Art. no.:
OER AU 600 WE	47	83619
OER AU 750 WE	49	83656
OER AU 900 WE	51	83622
OER AU 1200 WE	55	83625
OER AU 1500 WE	58	83980
OER AU 1800 WE	62	83627

Standard depth 250 mm.
On request 300 mm.

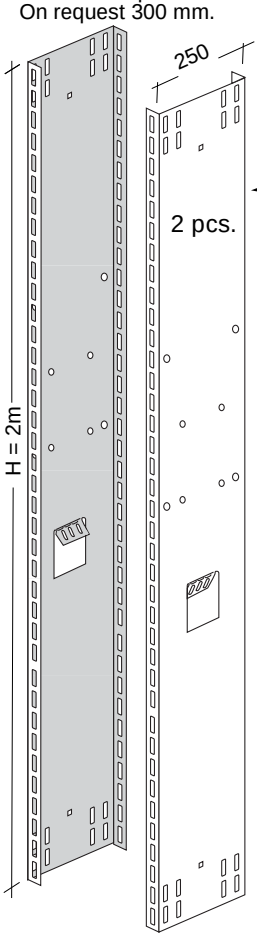

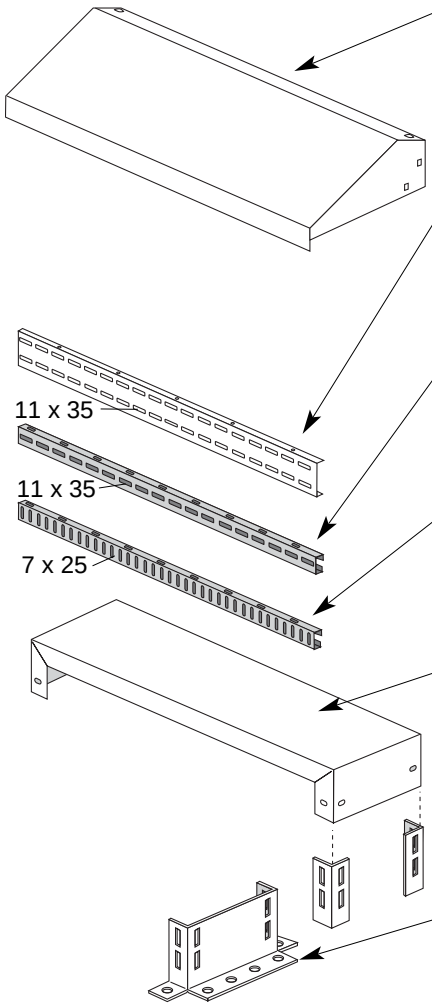

Bestilles separat.
Order separately.

Delebestillingsliste: Ordering separate parts:

Type angir bredde
Type states width.

Antall deler for enkeltsidig (**S**) eller dobbelsidig (**D**) stativ.

Number of parts needed for single sided (**S**) or double sided (**D**) rack.

KOMPONENTTYPE COMPONENT TYPE		Type	Weight Kg	SS Art.no.	S	D
HD sidevanger	250	OER SI-250x1990		78745	2	2
HD side pieces	300	OER SI-300x1990		82739		
Takplate (Ikke inkludert)		OER SR-600	3,6	81373	1	2
Passer både 250/300		OER SR-750	4,3	81374		
Roof (Not included)		OER SR-900	5,1	81375		
Fits both 250/300		OER SR-1200	6,5	83633		
		OER SR-1500	8	81380		
		OER SR-1800	9,4	81377		
Montasjevange		OER CH-100-1-600		78741	4	4-8
Mounting rail		OER CH-100-1-750		85731		
		OER CH-100-1-900		78740		
		OER CH-100-1-1200		83634		
		OER CH-100-1-1500		85732		
		OER CH-100-1-1800		78835		
Trinn langsgående hull		OER RW-LW-600		67800	(6)	4-8
(Ikke inkludert)		OER RW-LW-750		67802		
Rungs Lengthwise		OER RW-LW-900		67804		
perforated		OER RW-LW-1200		71152		
(Not included)		OER RW-LW-1500		85733		
		OER RW-LW-1800		78746		
Trinn tverrgående hull		OER RW-CW-600		70719	6	4-8
Rungs Crosswise		OER RW-CW-750		70720		
perforated		OER RW-CW-900		70721		
		OER RW-CW-1200		83635		
		OER RW-CW-1500		85734		
		OER RW-CW-1800		79591		
Montasje jig	250	OER WJ-250x600		81390	1	1
(Ikke inkludert)	250	OER WJ-250x750		81393		
Welding jig	250	OER WJ-250x900		81391		
(Not included)	250	OER WJ-250x1200		84316		
	250	OER WJ-250x1500		81394		
	250	OER WJ-250x1800		81392		
	300	OER WJ-300x1200-H		84317		
	300	OER WJ-300x1800-H		82740		
Sveisebr. / Welding br.		S-M WB-200-CH50-2		1371698	4	4
Skruebr. / Screwbr.	250	OER BS-250		81401	2	2
Skruebr. / Screwbr.	300	OER BS-300		84050		
Skruesett Singlesided		OER-SCR-1		81425	1	
Set of screws Double		OER-SCR-2		81426		1
Accessories 45° Fixing Clamp for stretch preventing		S-UNO D92-45		1371922	2	4

ØGLÆND SYSTEM

Instrumentsøyler og braketter for vegg og gulv

Instrument Stands and Brackets for Wall and Floor

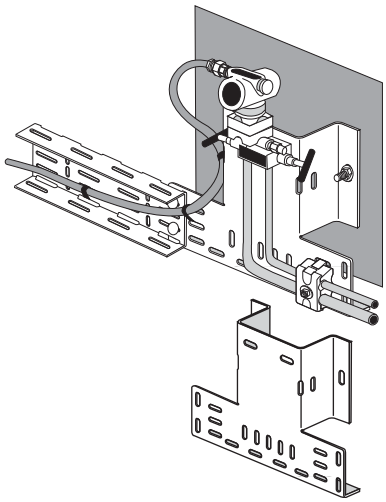

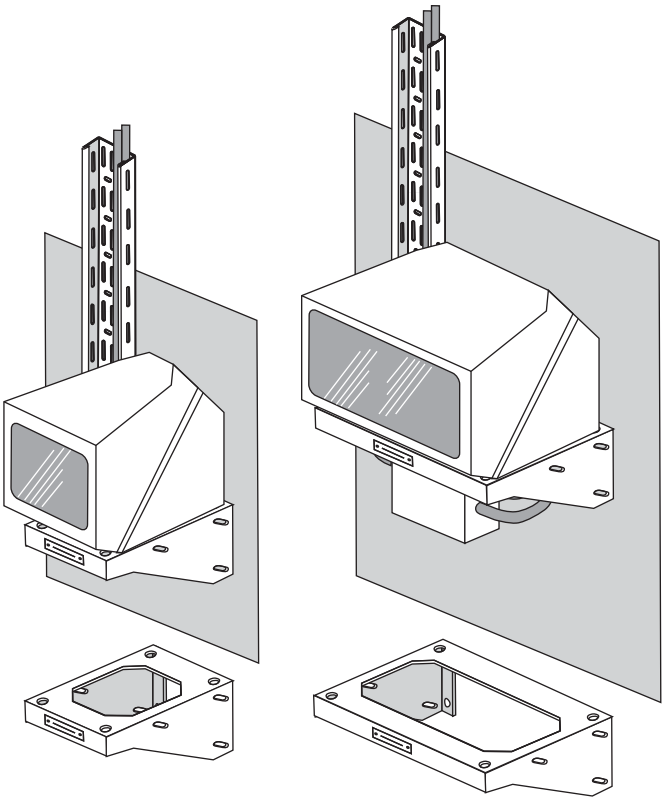

Fits:
”Heat tracing” and Multi Tube Installation

På vegg / On wall

På gulv / On floor

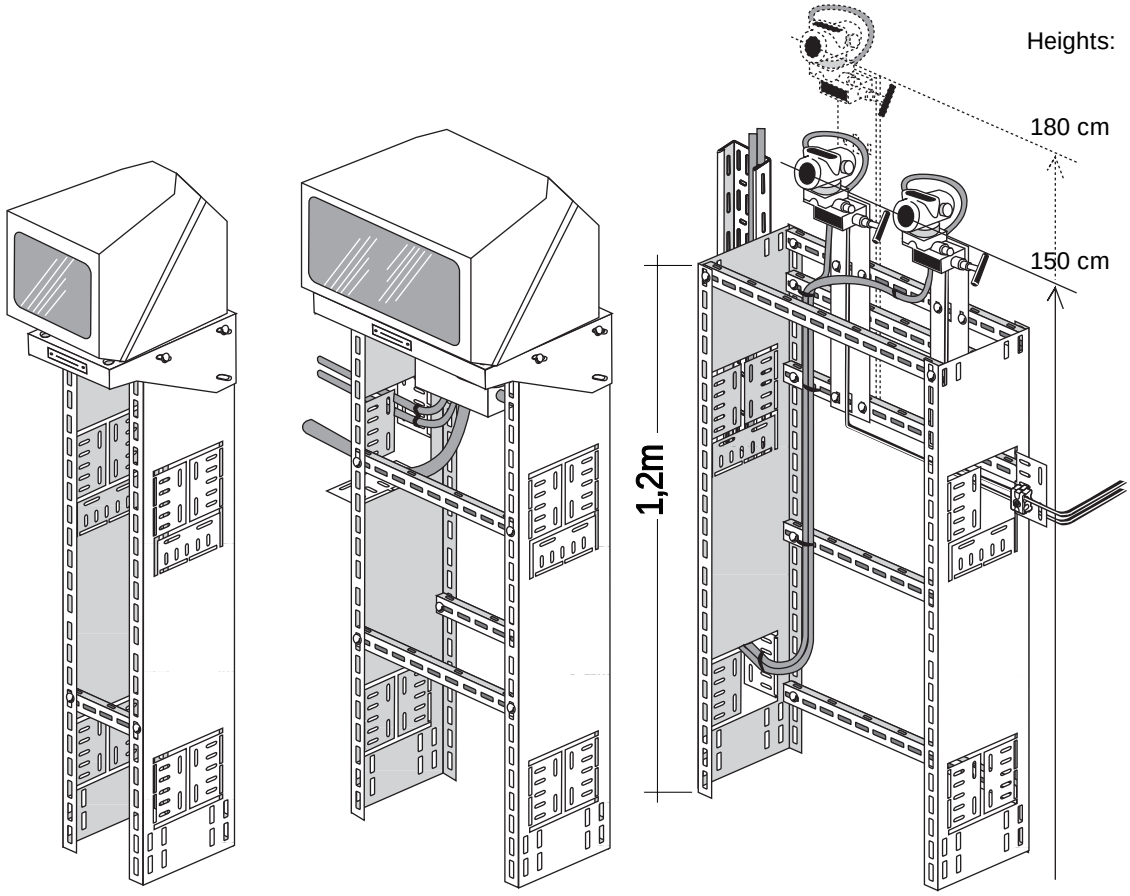

I samarbeid med underleverandør kan instrumentsøyler leveres komplett montert, testet og klar til bruk.

Based on customer requirements the racks can be supplied fully assembled, tested and ready for use.

ØGLÆND SYSTEM

Sidevanger på instrumentsøyler gir:

– Beskyttelse av rør og utstyr
– Solid og fleksibel konstruksjon
– Rimeligere løsning
– Integrert oppheng
– Feste for bokser

3 basis deler i kombinasjon gir et utall av muligheter. Standard stigetrinn brukes.

Side pieces for instrument racks give:

– Protection for pipes and equipment
– Robust and flexible construction
– Economical solutions
– Integrated support
– Boxes can be easily fixed to the rack

3 basic parts in combination give countless possibilities. Standard ladder rungs are used.

3 basis deler:
Sidevanger
Trinn Langsgående hull
Trinn Tverrgående hull

3 basic parts:
Side pieces
Rungs
Lengthwise perforated
Rungs
Crosswise perforated

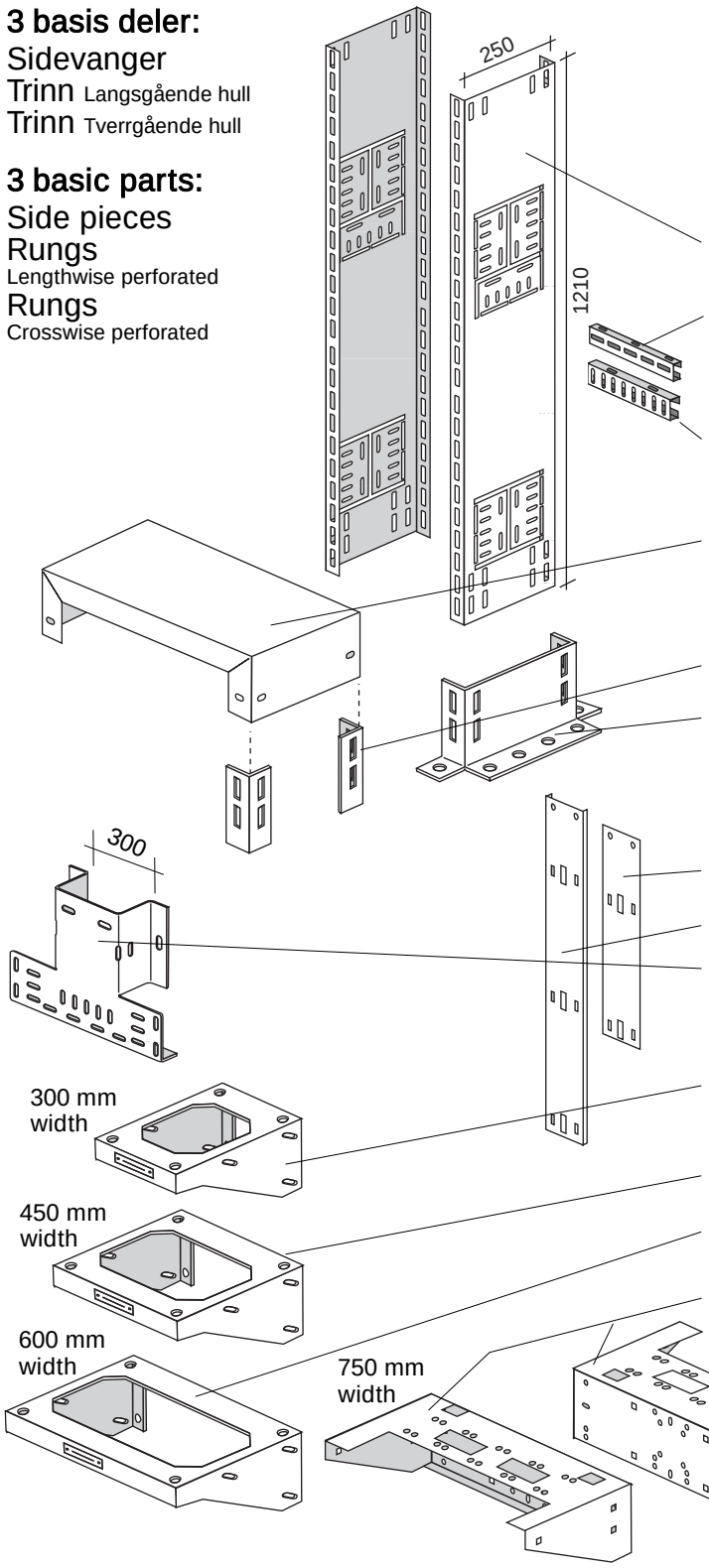

Bestillings deleliste:
Ordering separate Parts:

Type angir bredde
Type states width.

TYPE	Dybde Depth	Type	SS Art.no.
HD sidevanger	250	OER SI-250x1210	84166
HD side pieces	300	On request	
Trinn Langsgående hull Rungs Lengthwise perforated		OER RU-LW-300	67796
		OER RU-LW-450	67798
		OER RU-LW-600	67800
		OER RU-LW-750	
Trinn Tverrgående hull Rungs Crosswise perforated		OER RU-CW-300	70717
		OER RU-CW-450	70718
		OER RU-CW-600	70719
		OER RU-CW-1750	
Montasje jig (Ikke inkl.) Mounting jig (Not incl.)	250	OER WJ-250x300	84323
	250	OER WJ-250x450	85022
	250	OER WJ-250x600	81390
	250	OER WJ-250x750	84316
	300	On request	
Sveisebr. / Welding br.		S-M WB-200-CH50-2	1371698
Skruebr. / Screwbr.	250	OER BS-250	81401
Skruebr. / Screwbr.	300	OER BS-300	84050
Skruesett Singlesided		OER-SCR-1	81425
Set of screws Doubles.		OER-SCR-2	81426
Tilbehør / Accessories			
Brakett for lesehøyde 150 cm Bracket for reading heigth 150		OER IB-150	84235
Brakett for lesehøyde 180 cm Bracket for reading heigth 180		OER IB-180	84324
Vegg-/ Wall brackett lett for enkelt instrument/ ligth for single instrument.		OER IB-WB-LI	84428
Vegg/Toppbrakett for enkelt instrument med boks. Wall/Top brackett for single instrument with box.		OER IB-WB-300	84175
Vegg/toppbrakett for enkelt instrument med boks.		OER IB-WB-450	85019
Wall/top brackett for single instrument with box.		OER IB-WB-600	85020
Toppbrakett for doble instrument med boks. Top brackett for double instrument with box.		OER IB-TB-750	87611

Ferdighullet bakpanel for enkel montasje.
Preslotted back panel for easy installation.

ØGLÆND SYSTEM

New **SmartStand "slimline"**

Instrumentsøyle, spesielt egnet for «heat tracing» og multitube installasjon
Instrument Stand, fit for «heat tracing» and multi Tube Installation

Standard GRP instrumenthus settes på standard toppramme, bunnen klemmes fast mellom topprammen og hoveddel på montasjerammen. Dette gir og en visuell indikasjon på hvor det kan bores hull for rør/kabel.

FORDELER:
- **Rør og kabler ligger beskyttet i søylen.**
- **Boring inn i værhuset av plast er enkelt.**
- **Feste av transmitter etc. på universal ramme.**
- **Integrert feste for rør, kabel og kabelbane.**

Standard GRP instrument house is placed on standard top frame. The bottom is pinned in place between the top frame and main part on the support frame. This then indicates where to drill the holes for pipes/cables.

ADVANTAGES:
- **Pipes and cables are protected inside the column.**
- **Drilling only in the plastic instrument house.**
- **Transmitter etc. can be fixed on the universal frame.**
- **Integrated support of piping, cable and cable tray.**

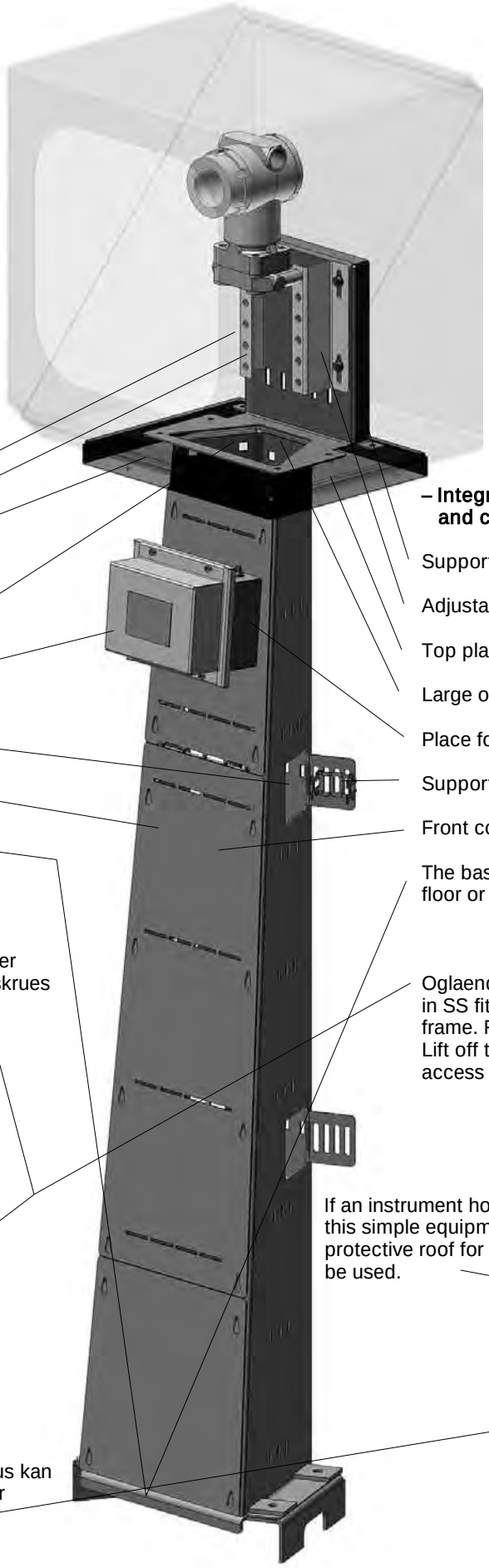

Montasjeramme hoved del.

Regulerbare skinner.

Topplate.

Stor åpning til rør/kabel i senter.

Eventuell koplingsboks.

Gjennomgang og feste for kabelbane.

Deksling av front delt i 3 deler.

Foten kan skrues direkte mot gulv eller på sveisebrakett som er forhåndsmontert.

Support frame main part.

Adjustable channels.

Top plate.

Large opening for pipes/cables.

Place for junction box.

Support for cable tray.

Front cover in 3 parts.

The base can be bolted directly to the floor or to premounted welding brackets.

Øglænd Systems instrumenthus i SS passer direkte på standard toppramme. Det kan skrues fast med skruer eller settes på "smekker". Ved å løfte av instrumenthuset blir tilgjengeligheten maksimal.

Oglaend System s instrument house in SS fits on top of the standard top frame. Fix with screws or snap on. Lift off the instrument house to easily access to the top.

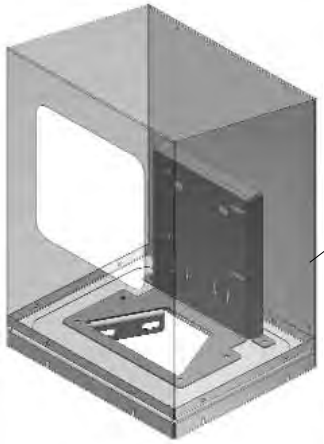

If an instrument house is not needed, this simple equipment plate with protective roof for transmitters can be used.

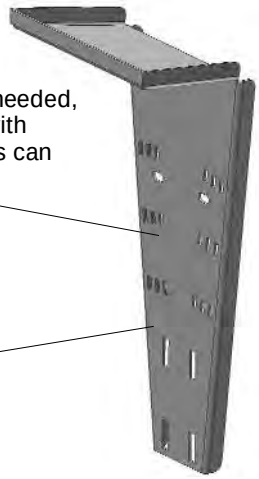

Dersom det ikke er behov for instrumenthus kan denne enkle montasjeplaten for transmitter benyttes – med beskyttende takutstikk.

ØGLÆND SYSTEM

SmartStand “slimline”
Instrumentsøyle
Instrument stand

En slank og sterk instrumentsøyle som på grunn av hullmønsteret i alle vegger forenkler installasjonen og med deksel gir full beskyttelse.

A slim and robust instrument rack that with it’s pre-slotted walls is easy to install and because of the cover gives good protection.

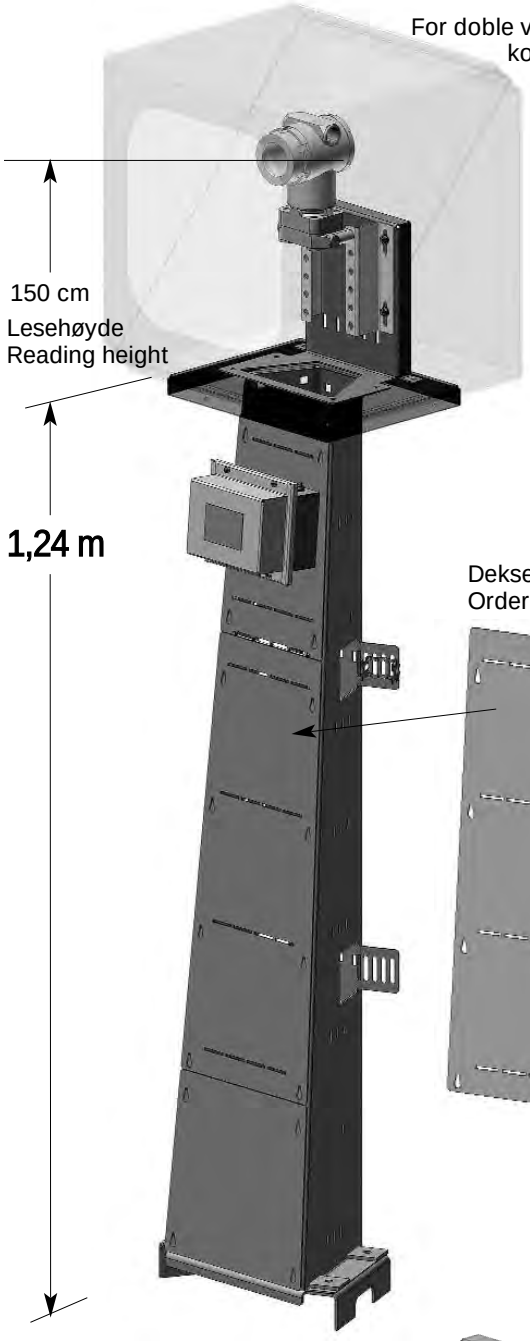

Deksel (Mellom)
Cover (Middle)
Type: OER IS-CO Art.no.: **80774**

Deksel / Cover
Order separatly

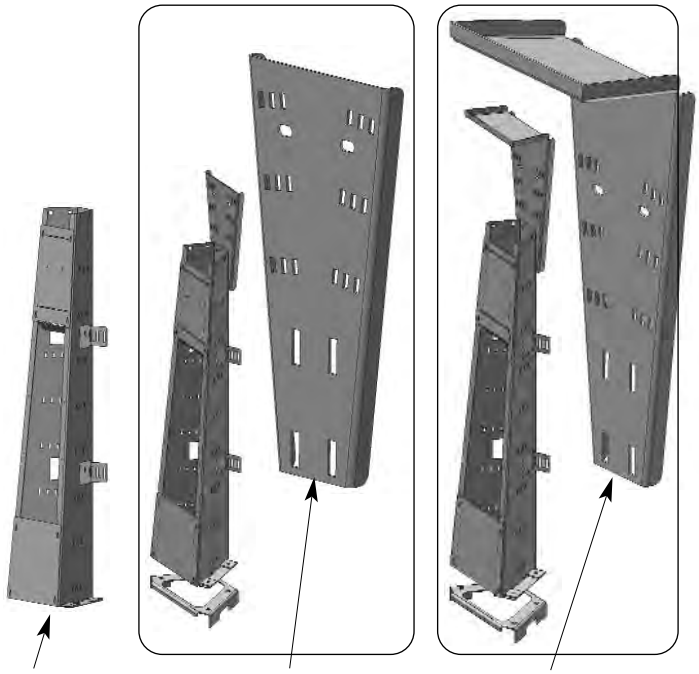

Ramme
Base Unit
Type:
OER IS-BU
Art.no.: **80771**

Instr. brakett
Instr. bracket
Type:
OER IS-IB
Art.no.: **80778**

Instr. brakett
Instr. bracket
Type:
OER IS-IB-SR
Art.no.: **80775**

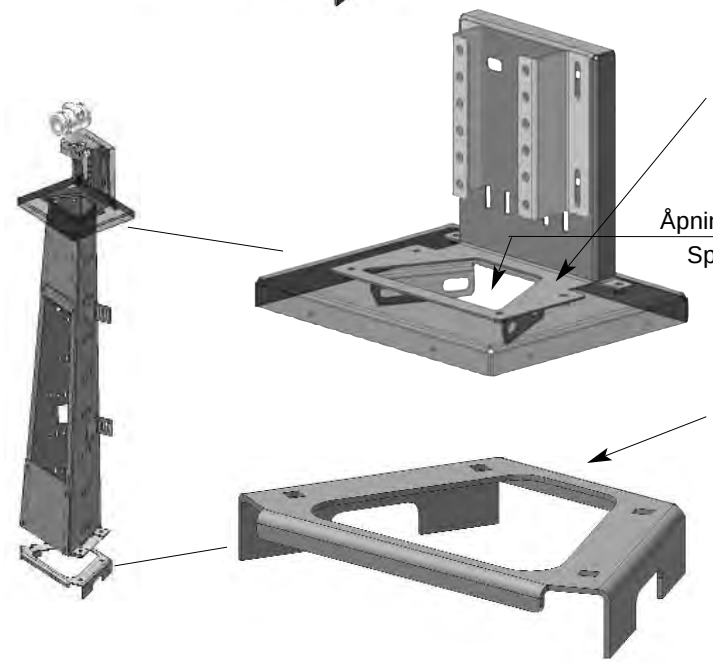

Instrumenttopp
Instrument Top
Type: OER IS-IF Art.no.: **80779**

Åpning for gjennomføring av kabler/rør
Space for cables/tubes

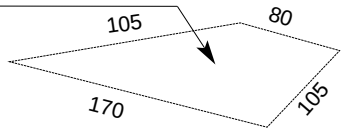

Sveisebrakett / Welding bracket
Type: OER IS-WB Art.no.: **80777**

I samarbeid med under-leverandør kan søylen leveres komplett montert med utstyr, ferdig testet og klar til bruk.

Based on customer requirements the racks can be supplied fully assembled, tested and ready for use.

ØGLÆND SYSTEM

Vi lager behovdefinerte løsninger for kunder, løser problemer og bidrar til kostreduksjoner.

We design special solutions on clients request, solving problems and make the installation more cost effective.

Utstyrsplater
Equipment plates

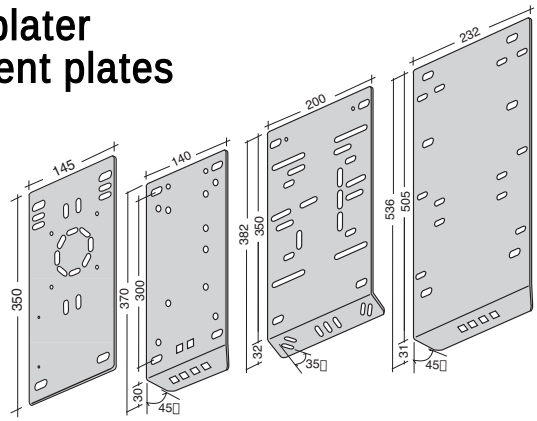

Be om spesialtilpasset design.
Ask for custom-made design.

Husk:
Du kan ikke løse alle festeoppgavene med en plate, men en plate kan løse mange av oppgavene. Platene gjør det lettere å planlegge og improviserte festekonstruksjoner på Installasjonen unngås. Dette gir kostnadsbesparelse.

Remember:
You can t solve all the fixing tasks in one plate, but one plate can solve many of them. The plates give simple planning which eliminate parts and improvized fixing constructions on the site. That give Cost -Savings!

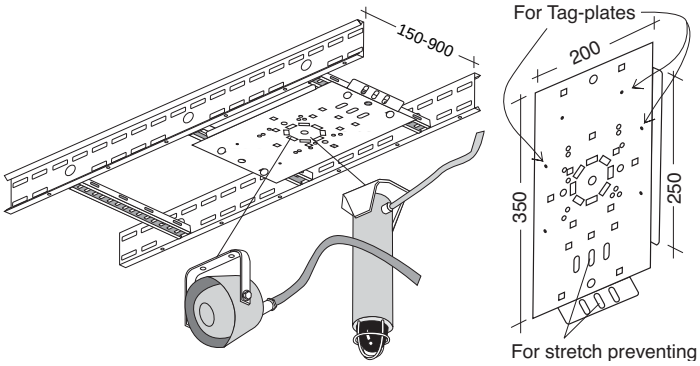

OE-H-EP utstyrsplate* for stigetrinn og feste-vinkel (s. 14). Klargjort med hull for Tagnr. og strekkavlasting.

OE-H-EP equipment plate*
for ladder rungs and brackets p. 14).
Equipped with perforations for Tagplate and stretch preventing.

Type	HDG Art. no.:	SS Art. no.:	Weight SS (kg)
OE-H-EP		84571	1,25

***) Studer utstyrslisten under og be om spesifikasjoner på hulldesign.**

***) Study the equipment list below and ask for specifications on slot design.**

OE-H-EP utstyrsplate passer blant annet til:
Dimensjoner oppgitt i parentes er hulldesign (høyde x bredde)

OE-H-EP equipment plate fits among others to:
Dimensions in brackets means size of perforations (heigth x width)

Art. no.: 84571

Utstyrsliste / Equipment list:

Push buttons:	Stahl 8040/1180 (48 x 78)
	Stahl Fire Alarm 8146/5052 (118 x 152)
16A socket:	Stahl 8575/11 (232 x 84)
Terminal Box Polyester:	Stahl 8146/05 (118 x 152)
Speaker:	DNH (c-c 60mm)
Flash light:	Technor TNFCD (82 x 82)
Smoke detector:	Autronica BH-500/S (c-c 60mm)
Gas detectors:	Dräger Polytron IR CO2
	Transmitter IR Ex IL (82 x 154)
	Transmitter IR Ex IL (82 x 106) (152 x 82)
	Display unit (82 x 106) (152 x 82)
	IR junction box (45 x 68) (95 x 68)
	Dräger Polytron IR N2O (158 x 188)

ØGLÆND SYSTEM

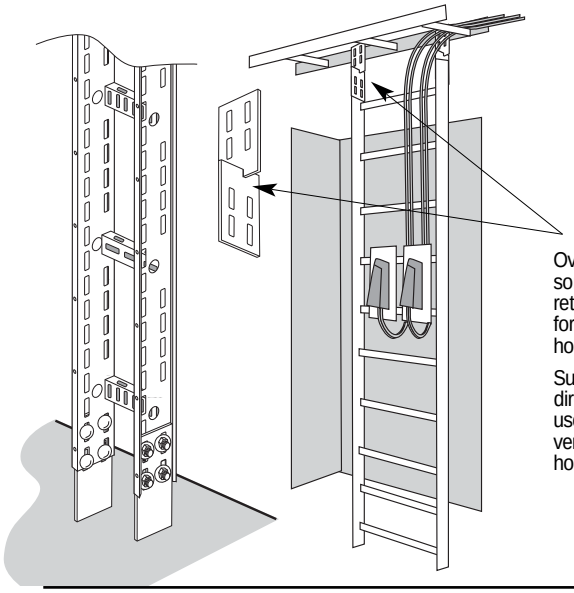

OE-stigen som Rack

OE-stigen kan med fordel brukes som nedføringsløsning. Installasjonen eliminerer også sveising i vegg og gir en stabil løsning.

Sammen med Utstyrsplater gir denne løsningen en solid, ryddig, godt beskyttet og pen montasje.

OE-Ladder as Rack

The OE-ladder can also be used as instrument stand.
This is a stable solution and welding to the wall is not necessary.

Combined with the Equipment plates this solution gives a strong, well protected and clean installation.

OE stige for start/stop bokser
OE Stand for start/stop push boxes

Beskyttelsestak
Protective Roof

For Tag Plate

OE ladder	
OE 100-150	Art. no. 1371606
Protection roof	Art. no. 81372
Equipment plate	Art. no. SP 2005
Art. no.: SP 2005	
Distance bracket = Light bracket	
for ladder widths 150 mm	Art. no. 84565
Others see next page	
Screws	
4 x M6 x 12	Art. no. 1371981
Bracket for welding	Art. no. 1371692
Bracket for bolting	Art. no. 68656

Montering av Utstyrsplate og beskyttelsestak

Assembly of Equipment plate and Protection roof

Concrete

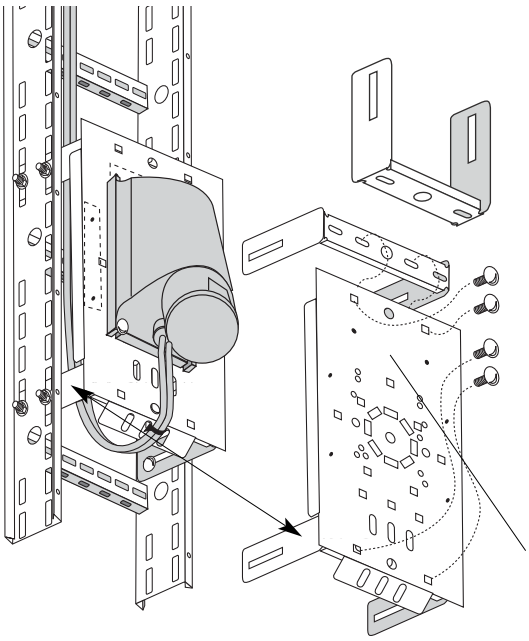

Festevinkler for utstyrsplater.
Fungerer og som lysarmaturbrakett.
Brackets for the equipment plate.
Also practical for lighting armature.

Type (width)	HDG Art. no.:	SS Art. no.:	Weight SS (kg)
OE-AB-150		84565	0,25
OE-AB-300		84566	0,30
OE-AB-450**		84567	0,35
OE-AB-600**		84568	0,45
OE-AB-750***		84569	0,50
OE-AB-900***		84570	0,55

) Med plass til 2 eller *) 3 festeplater ved behov.
) With space for 2 or *) 3 equipment plates if needed.

Utstyrsplate montert med festevinkler på OE-stigevanger.
Equipment plate mounted with brackets to OE-side pieces.

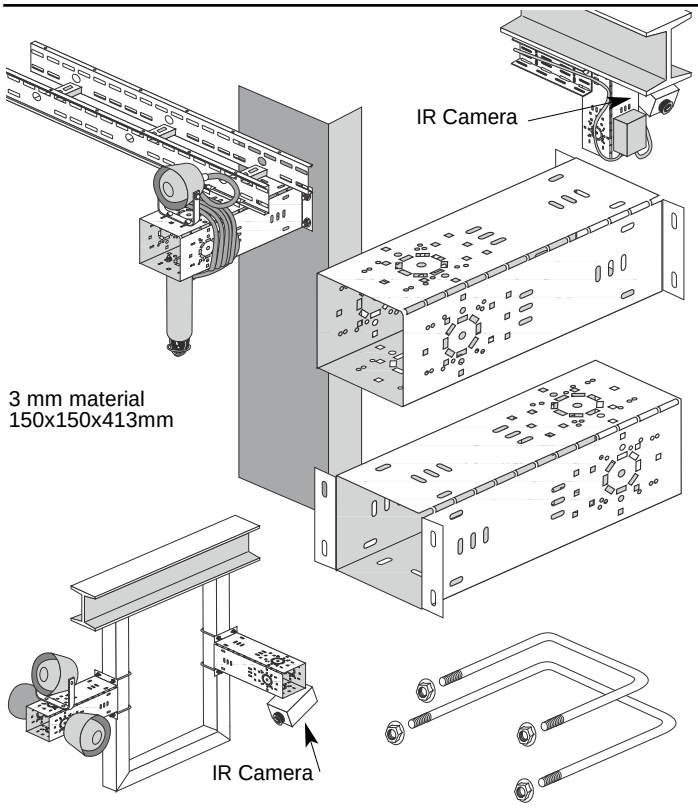

The "STUB"

Utstyrsbrakett til bruk ved feste av
høyttalere, gassdetektorer, blinklys og videokamera.

Equipment Bracket for fixing of
loud speakers, gas detectors, flash light and cameras.

Type	HDG Art. no.	SS Art. no.	Weight SS (kg)
OE-SB 150x150x413		84169	6

STUB en festes direkte på RHS med U-bolter.
The STUB can be fixed onto RHS directly with U-bolts.

Square U-bolt for RHS beams ordering list:

Type states dim. Bolt/RHS	SS Art. no.
S-M UB-SQ-M8-SHS-50	1372590
S-M UB-SQ-M8-SHS-80	1372591
S-M UB-SQ-M8-SHS-100	1372592
S-M UB-SQ-M10-SHS-120	1372593
S-M UB-SQ-M10-SHS-140	1372594

M10 supplies from stock.

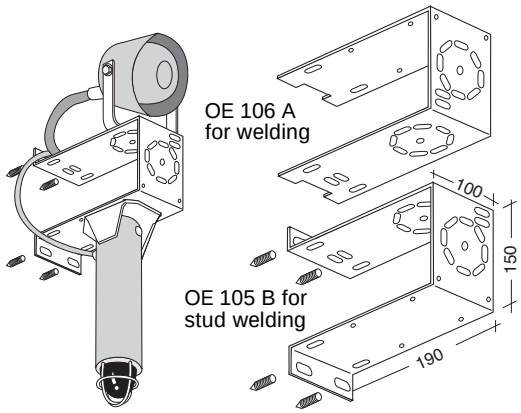

Høyttalerbrakett for sveising til vegg, kombinerer
support for kabelbane og høyttaler/varsellys.
Klargjort med hull for Tagplate og strekkavlasting.

Loudspeaker Brackets for welding to wall, combines
support for cable tray and loudspeaker/signal lamp.
With perforations for Tagplate and stretch preventing.

Type	HDG Art. no.	SS Art. no.	Weight SS (kg)
OE-SPEA-S		1302694	1,6
OE-SPEA-B	1302693	1302695	1,6

ØGLÆND SYSTEM

Brakettene kan vippes 90° vertikalt og horisontalt.

These brackets can be tilted 90° vertically and horizontally.

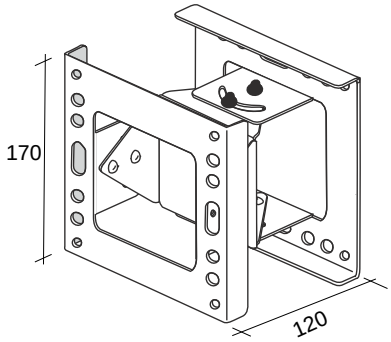

Patentert

Utstyrs "SmartBracket" (med hullmønster)

Patented

Equipment SmartBracket (preslotted)

Art. no.: 89561

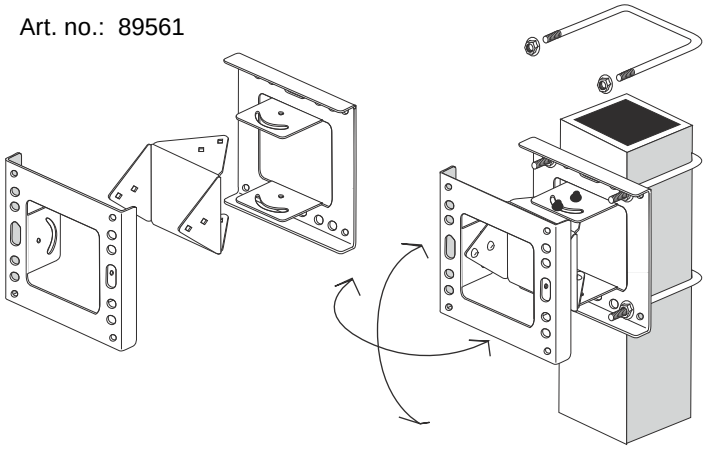

Klargjort for:
RHS 80 x 80 + 100 x 100 U-bolt eller direkte på vegg.

Ready for:
RHS 80 x 80 + 100 x 100 U-bolt or directly to wall.

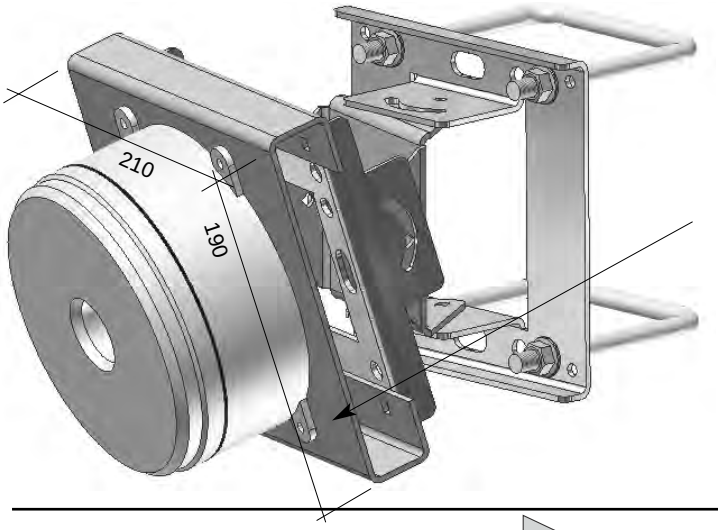

Utstyrsplate (uten hullmønster) for linjedetektering

Equipment Plate (not preslotted) for line detectors

Art. no.: SP1726H

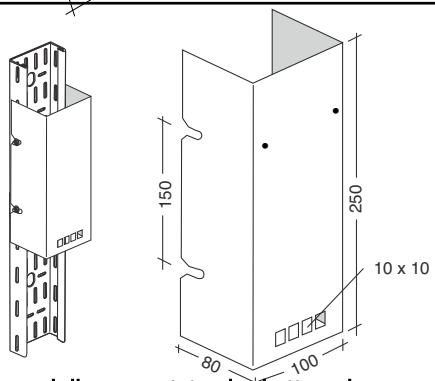

Utstyrsbrakett for kabelbane med bredde 100 mm.

Klargjort med hull for Tagplate og strekkavlasting.
Utstyr monteres med selvborende skruer.

Socket Plate for cable tray with width 100 mm.

With perforations for Tag Plate and stretch preventing.
Instruments to be fixed using self tapping screws.

Type	HDG Art. no.:	SS Art. no.:		Weight SS (kg)
A-SPB SO-100	1302688	1302689		0,8

På forespørsel produserer vi din egen utstyrsbrakett med nøyaktige festehull tilpasset dine deler.

Ask for your own equipment bracket with the exact combination of fixing holes to fit your items.

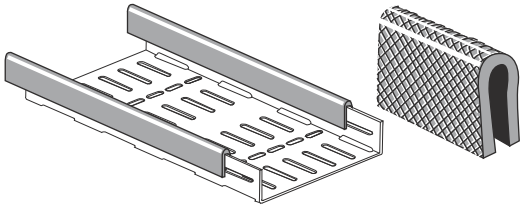

Kantbeskyttelse "Volvolist"
Edge Protector

Type	Art. no.	spool (m)
A-SPB EP	1302165	50
A-SPB EP-SS*	1302164	100

*) SS-reinforced for use on SS-tray

TAG 12

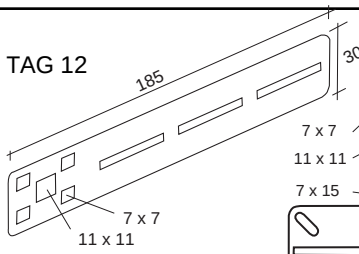

TAG 14

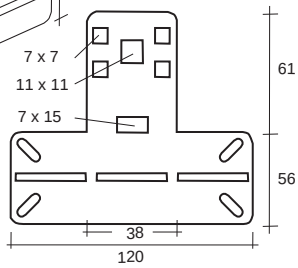

Tag plate

Standard plate til TAG-Nr. for baner og stiger. 1,5 mm.
Standard support plate for TAG-No. on trays and ladders. 1,5 mm.

Type	HDG Art. no.	SS Art. no.	Weight SS (kg)
TAG 12	1302162	1302163	0,1
TAG 14		1302588	0,1

Be om eget tagplateark som viser varianter.
Ask for spesial tag plate sheet showing the different types.

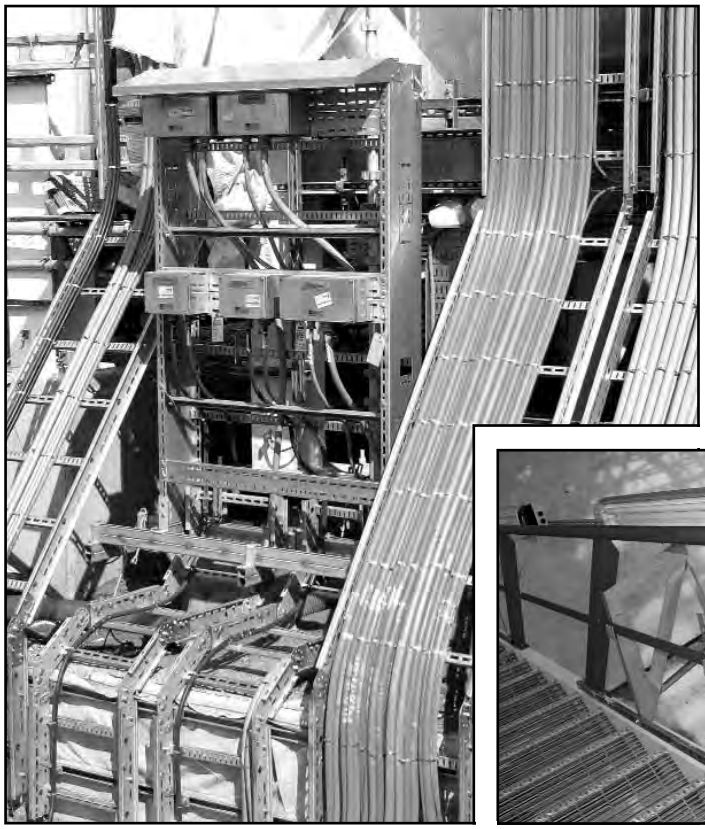

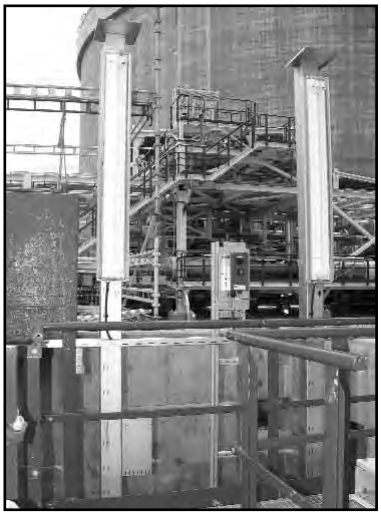

PR = Primet / Primed
HDG = Varmgalv./ Hot Dip Galvanized
SS = Rustfritt stål / Stainless Steel EN 1.4404
ALU = Aluminium

Perforerte profiler

Benyttes til diverse oppheng og feste for baner, stiger og annen utrustning. Videre til skapskinner, tavlebygging ol.
Leveres i 3m lengder.

Perforated Profiles

For various support of trays, ladders and electrical installations.
Available in 3m lengths.

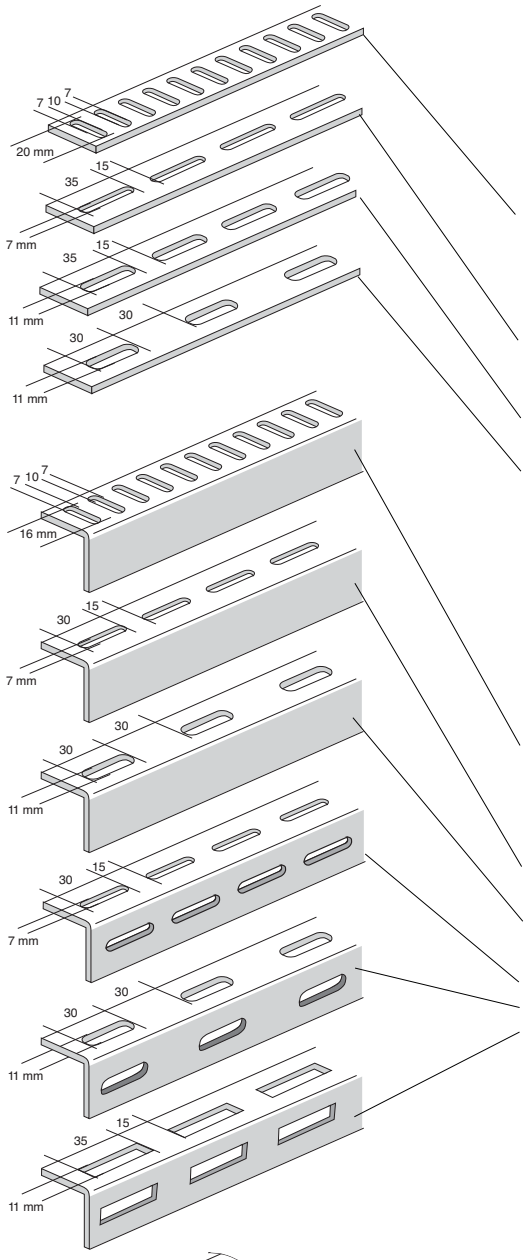

Flattstål / Flat Iron

Perforert på tvers / Crosswise perforated

Type	PR Art. no.	HDG Art. no.	SS Art. no.	ALU Art. no.	Weight HDG (kg)
Fl-CW-7x20-30x5x3000	1372104	1372130			2,6
Fl-CW-7x20-40x5x3000	1372105	1372131			3,8
Fl-CW-7x20-50x4x3000	1372101	1372103			4,0
Perforert på langs / Lengthwise perforated					SS (kg)
Fl-LW-7x35-25x5x3000	1372107	1372111	1371930		2,4
Fl-LW-7x35-30x5x3000	1372108	1372112	1371931	78173	3,0
Fl-LW-7x35-40x5x3000	1372109	1372113	1371932	78229	4,2
Fl-LW-7x35-50x5x3000	1372110	1372114	1371933		5,5
Fl-LW-11x35-40x5x3000	81477	81484	86858		3,9
Fl-LW-11x30-50x5x3000		81485	1371935		5,4
Fl-LW-11x30-40x6x3000			1371984		5,0
Fl-LW-11x30-40x8x3000	1372100	1372102			6,6

Vinkelstål / Angle Iron

Perforert på tvers / Crosswise perforated

Type	PR Art. no.	HDG Art. no.	SS Art. no.	ALU Art. no.	Weight HDG (kg)
Al-CW-7x16-30x30x3x3000	1372132	1372134	1371942	78228	3,9
Al-CW-7x16-40x40x4x3000	1372133	1372140	1371943		6,9
Perforert på langs / Lengthwise perforated					
Al-LW-7x30-30x30x3x3000	1372115	1372117	1371939		3,9
Al-LW-7x30-40x40x4x3000	1372116	1372118	1371940		6,9
Al-LW-7x30-50x50x3x2000				78045	1,5*
Al-LW-11x30-50x50x5x3000	1372119	1372120	1371941		10,7
Perforert dobbelt på langs / Double lengthwise perforated					
Al-LW-7x30-40x40x4x3000			1371945		6,6
Al-LW-11x30-50x50x5x3000		78662	1371946		10,1
Al-LW-11x35-49x49x4x1500		82341	82342		3,6

Eksakte lengder opp til 1,5m leveres på forespørsel. *) Weight in ALU
Predefined lengths up to 1,5m are supplied on request.

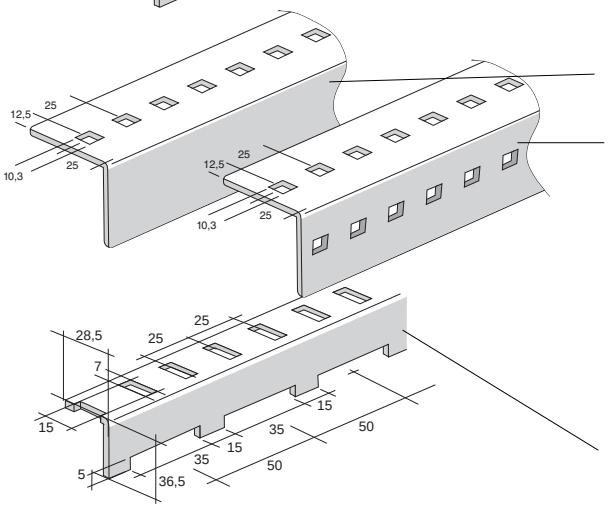

MultiGrid L60x6 perforated system

Leveres i lengder på 3m / Available in 3m lengths.

Type	HDG Art. no.	SS Art. no.	Duplex* Art. no.	Weight SS (kg/m)
Single perforated				
S-M CH60-2-B-3000	1371431	1371429	1371433	5,3
Double perforated				
S-M CH60-2-A-3000	1371432	1371430	1371434	5,3

*) Materialcode for Duplex: SAF2304

Sveiseprofil for tubingklammer

For rask og enkel tubing installasjon med ETIN tubingklammer.
Leveres i lengder på 3m.

Welding Channel for tubing clamps

For quick and easy tubing installation with ETIN tubing clamp.
Available in 3m lengths.

Type	PG Art. no.	HDG Art. no.	SS Art. no.	ALU Art. no.	Weight SS (kg/m)
RZ- WB	78463		78497		1

ØGLÆND SYSTEM

HUSK: Skruer er inkludert!
REMEMBER: Screws are included!

SKRUER / SCREWS

	TYPE			STD. packs PG+HDG / SS	PG. Art. no.	HDG Art. no.	SS Art. no.
LÅSESKRUER LOCKING BOLT SETS m/linsehode og flensmutter With pan head and flange nuts **Self-Lock only in SS**	M 6 x 12 *		S-M LS-NU-M6x12	200	1372750		1371981
	M 6 x 16 *		S-M LS-NU-M6x16	200			84487
	M 6 x 20 *		S-M LS-NU-M6x20	100			1371982
	M 6 x 30		S-M LS-NU-M6x30	100	1372749		1371361
	M10 x 20 *		S-M LS-NU-M10x20	100			1371983
	M10 x 25 *		S-M LS-NU-M10x25	100		1371980	84352
	M10 x 50		S-M LS-NU-M10x50	50		1371589	1371362
LÅSESKRUER LOCKING BOLTS *) Low; High	M 6 x 12 *	DIN 603	S-M LS-M6x12	200	1372167		1372161
	M 6 x 16 *	DIN 603	S-M LS-M6x16	200			84493
	M 6 x 25	DIN 603	S-M LS-M6x25	200 / 100	1372169		1372162
	M 6 x 50	DIN 603	S-M LS-M6x50	200 / 100	1371360		85520
	M10 x 20 *	DIN 603	S-M LS-M10x20	200 / 100			1372163
	M10 x 25 *	DIN 603	S-M LS-M10x25	100 / 50		1372765	84352
	M10 x 30	DIN 603	S-M LS-M10x30	100 / 50		86008	89821
	M10 x 35	DIN 603	S-M LS-M10x35	100			82709
	M10 x 50	DIN 603	S-M LS-M10x50	50			89822
	M10 x 70	DIN 603	S-M LS-M10x70	50			81396
SEKSKANTSKRUER HEXAGONAL BOLTS Lengre utgaver leveres i DIN 931 delgjenget. Longer lengths in DIN 931 partly threaded.	M 6 x 12	DIN 933	S-M HE-M6x12	200			1372780
	M 6 x 16	DIN 933	S-M HE-M6x16	200	1372171		1371318
	M 6 x 20	DIN 933	S-M HE-M6x20	200	1372172		1371319
	M 6 x 30	DIN 933	S-M HE-M6x30	200			1371320
	M 8 x 20	DIN 933	S-M HE-M8x20	200		1371301	1371321
	M 8 x 25	DIN 933	S-M HE-M8x25	200		1371302	1371322
	M 8 x 30	DIN 933	S-M HE-M8x30	200		1371303	1371323
	M10 x 16	DIN 933	S-M HE-M10x16	100	1372178		1371324
	M10 x 20	DIN 933	S-M HE-M10x20	200 / 100		1371304	1371325
	M10 x 25	DIN 933	S-M HE-M10x25	200 / 100		1371305	1371326
	M10 x 30	DIN 933	S-M HE-M10x30	200 / 100		1371306	1371327
	M10 x 35	DIN 933	S-M HE-M10x35	100		1371307	1371328
	M10 x 45	DIN 933	S-M HE-M10x45	100		1371308	1371329
	M10 x 50	DIN 933	S-M HE-M10x50	100		1371309	1371330
	M10 x 55	DIN 933	S-M HE-M10x55	100 / 50		1371310	1371331
	M12 x 25	DIN 933	S-M HE-M12x25	100		1371311	1371332
	M12 x 35	DIN 933	S-M HE-M12x35	100		1371312	1371333
	M12 x 45	DIN 933	S-M HE-M12x45	100 / 50		1371313	1371334
Spisset / Cone point	M10 x 40	DIN 933	S-M HE-M10x40	100		1371314	1371335
LINSESKRUER PAN HEAD SCREWS With Torx T30	M 6 x 16	DIN 7985	S-M PS-M6x16	200	1372164		1372156
	M 6 x 20	DIN 7985	S-M PS-M6x20	200	1372842		1372157
	M 6 x 25	DIN 7985	S-M PS-M6x25	200	84954		1372158
	M 6 x 30	DIN 7985	S-M PS-M6x30	200	1372166		1372159
	M 6 x 40	DIN 7985	S-M PS-M6x40	100	1372168		1372160
BITS for torx **T30** conical	**Bits conical**		Torx T30		1371417		
FLENSMUTTERE FLANGE NUTS Self-Lock only in SS	6 mm	DIN 6923	S-M NU-FL-M6	200	1372843		1371971
	8 mm	DIN 6923	S-M NU-FL-M8	200	1372831		1371972
	10 mm	DIN 6923	S-M NU-FL-M10	200	1372832	1372180	1371973
	12 mm	DIN 6923	S-M NU-FL-M12	200			1371343
SEKSKANTMUTTERE HEXAGONAL NUTS	M 6 x 10	DIN 934	S-M NU-M6	100	1372844		1372781
	M 8 x 13	DIN 934	S-M NU-M8	100		1372176	1371340
	M10 x 17	DIN 934	S-M NU-M10	100 / 50		1372845	1371341
	M12 x 19	DIN 934	S-M NU-M12	100 / 50		1372179	1371342
SKIVER WASHERS Type codes: OD, Ø, t=	◎ 5x30.5x1.5		S-M WA-5x30.5x1.5	200			84394
	◎ 6x12x1.6	DIN 125	S-M WA-6.4x12x1.6	200			1372782
	◎ 6x18x1.6	DIN 125	S-M WA-6.4x18x1.6	200	1372175		1371349
	◎ 6x25x1.5		S-M WA-6x25x1.5	200	1372848		1371350
	◎ 8x16x1.6	DIN 125	S-M WA-8.4x16x1.6	100	1372849	1371345	1371351
	◎ 8x40.3x1.5		S-M WA-8x40.3x1.5	200			84345
	◎ 10.5x20x2	DIN 125	S-M WA-10.5x20x2	100		1372850	1371352
	◎ 12x24x2.5	DIN 125	S-M WA-13x24x2.5	100		1371346	1371353
	◉ 7x30.4x1.5		S-M WA-7x30,4x1,5	200			84562
	◉ 11x32x1		S-M WA-11x32x1	200			1371354
	▣ 7x35x2		S-M WA-7x35x2	200	1371594		
	◎ 10x(29x33)x3		S-M WA-10x(29x33)x3	200	84110		
STJERNESKIVER STAR WASHERS	M 6	DIN 6798	S-M SW-M6	200	1372852		1371355
	M 8	DIN 6798	S-M SW-M8	100			1371356
	M10	DIN 6798	S-M SW-M10	100	1372854		1371357
	M12	DIN 6798	S-M SW-M12	100	1371359		1371358
EKSPANSJONSBOLTER CONCRETE ANCHOR BOLTS Kvaliteter: V.G. = 5.8 Qualities: S.S. = A4-70 P.G. = 5.8	M 6 x 40		S-M AC-6x40	100	1372767		
	M 6 x 52		S-M AC-6x52	100			1371368
	M 8 x 50		S-M AC-8x50	100	1372768		1371369
	M 8 x 60		S-M AC-8x60	100		1371364	
	M10 x 60		S-M AC-10x60	50	1372769	1371365	1371370
	M10 x 92		S-M AC-10x92	50		1371366	1371371
	M12 x 110		S-M AC-12x110	25			89823
SELVBORENDE SKRUER	**i 100-pakn. / SELF-TAPPING SCREWS in packs of 100**						
Inntil/Up to 1 mm stålplate/steelplate	4,2 x 13mm		32-PH	100	1349417		
Inntil/Up to 3 mm stålplate/steelplate	4.2 x 14mm		34-PH	100	1372820		
Inntil/Up to 3 mm stålplate/steelplate	4.2 x 25mm		36-PH	100	1372821		
SELVBORENDE RUSTFRIE SKRUER / SELF-TAPPING STAINLESS STEEL SCREWS							
For opptil 2.5mm tykkelse	4.8 x 13 mm	MARUTEX M4.8x13	SS in A2 quality	100			1371373
For up to 2.5mm thickness	4.8 x 25 mm	Marutex M4.8x25	SS in A2 quality	100			1371374
Bits for Marutex	**Bits**				1371375		

Maks tiltrekningsmoment / Max tightening torque for Self-Lock Flange Nuts: M6 = 8-10Nm, **M8** = 20-23Nm, **M10** = 40-45Nm, **M12** = 80-85Nm

PG = 4-7 my zink. **HDG** = 40-70 my zink. **SS** = A4-70 (Hex = A4-80)

SALGSKONTORER
LOCATIONS

HOLDING COMPANY
Øglænd Industrier AS
P.O. Box 133
NO-4358 Kleppe
Tel.: + 47 51 78 81 00
Fax: + 47 51 78 81 60
Email: oglind@oglsys.no
www.oglaend-system.com

DATTERSELSKAP/SUBSIDIARY
Norway
Øglænd System AS
Head office/factory
P.O. Box 133
NO-4358 Kleppe
Tel.: + 47 51 78 81 00
Fax: + 47 51 78 81 60
Fax sales office: + 47 51 78 81 61
Email: oglaend@oglsys.no
www.oglaend-system.com

Denmark
Øglænd System ApS
Tel.: +45 86 88 66 66
Fax: +45 86 88 66 67
Email: oglaend-system@oglsys.dk

Dubai (Middle East)
Oglaend Industries Middle East
Tel.: + 971 4 3415986
Fax: + 971 4 3415987
Mobile: + 971 50 55 86 183
Email: oglaendsys_me@xsmail.com

Malaysia
Oglaend Industries SDN BHD
Tel.: + 60 3 51 922 049
Fax: + 60 3 51 922 039
Mobile: + 60 1 26 85 57 65
Email: sales@oglaendind.com
fraser@oglaendind.com

The Netherlands
Oglaend System BV
Tel.: + 31 1804 14 204
Fax: + 31 1804 19 395
Email: info@oglaend-system.nl

Russia (St. Petersburg)
Oglaend System Russia
Tel.: +7(812) 313 1580
Fax: +7(812) 313 1580
Email: info@oglsys.ru
www.oglaend-system.ru

Singapore (South East Asia)
Oglaend System Singapore Pte. Ltd.
Tel.: + 65 67 48 82 78
Fax: + 65 67 48 86 15
Email: oglaend.system@pacific.net.sg

Sweden
Ögländ System AB
Tel.: + 46 (0)40 45 74 60
Fax: + 46 (0)40 45 74 62
Email: oglaend-system@oglsys.se

UK
Oglaend System UK Ltd.
Tel.: + 44 121 552 9662
Fax: + 44 121 544 6627
Email: oglaend.system@oglsys.co.uk

USA
Oglaend System USA c/o Source IEC
Tel.: +1 281 882 8300
Fax.: +1 281 882 8305
Email: graeme.morgan@oglsys-us.com

Korea
Oglaend System Korea Co Ltd
Tel.: + 82 518 320 761
Fax: + 82 518 320 762
Email: oglaend@oglaend-system.co.kr

SALGSKONTORER/SALES OFFICES
Norway
Øglænd System AS, Division Oslo:
Tel.:+ 47 22 25 15 10
Fax: + 47 22 25 25 21

Øglænd System AS, Division Ålesund:
Tel.: + 47 70 19 09 50
Fax: + 47 70 19 09 51

Øglænd System AS, Division Trondheim:
Tel.: + 47 73 80 99 70
Fax: + 47 73 80 99 77

AGENTER - FORHANDLERE/
AGENTS - DISTRIBUTORS
Abu Dhabi
Proserv Albadie LLC
Tel.: + 971 26 27 73 70
Fax: + 971 29 27 79 72
Email: proserv@emirates.net.ae
www.proserv.no

Australia
J. T. Day Pty. Ltd.
Tel.: + 61 8 93 45 33 88
Fax: + 61 8 93 45 30 68
Email: enquiries@jtday.com.au
www.jtday.com.au

Brazil
M.O.TECH do Brazil
Tel.: + 55 21 2532 2101
Fax: + 55 21 2517 2437
Email: motech@motech.com.br
www.motech.com.br

Brunei
Shinba Integrated Engineering Services
Tel.: + 673 333-1489
Fax: + 675 333-6333
Email: info@shinbaies.com

Canada
Apel/CSA Enterprises
Tel.: + 1 902 450 5647
Fax: + 1 902 450 5286
Email: urquhart@csarep.com
www.csarep.com

NOSO Ltd.
Tel.: + 1 709 782 2645
Fax: + 1 709 782 0534
Email: mshinkle@coil.ca
www.noso.ca

Finland
Elmarino - Shipping OY
Tel.: + 358 22 54 61 00
Fax: + 358 22 54 62 76

Finn H&T Group Oy
Tel.: +358 45 630 4004
Fax: +358 3 5752550
Email: teppo.kuivanen@finnhtgroup.fi
www.finnhtgroup.fi

Iceland
Smith & Norland
Tel.: + 354 52 03 000
Fax: + 354 52 03 011
Email: sminor@sminor.is
www.sminor.is

Indonesia
PT. Multi Tarex Mulia
Tel.: + 62 21 3983 5337
Fax: + 62 21 3983 5340
Email: agus@multitarex.co.id
www.multitarex.com

Italy
Ecis Group
Tel.:+39 039 27881
Fax +39 039 2781353
E-mail: seco@ecisgroup.it
www.ecisgroup.it

Malaysia
Esteem Link (Letrik Utama) SND BHD
Tel.: + 60 6 85 417 230, 430 580
Fax: + 60 6 85 414 352
Email: ellusb@tm.net.my

Thailand
Probity International Co Ltd.
Tel.: + 66 2 710 6146 Ext. 107
Fax: + 66 2 710 6147
Email: ak@probity.co.th
www.probity.co.th

USA (Texas and Louisiana)
Source IEC
Tel.: + 1 281 882 8300
Fax: + 1 281 882-8305
Email: bob.johnson@sourceiec.com
www.sourceiec.com

Vietnam
MT Corporatin
Tel.: + 848 821 0373
Fax: + 848 821 0358
Email: mail@mt-co.com

SIMPLY THE BEST!

Dette har vært vårt motto helt siden firmaet ble grunnlagt i 1977.
Ved å følge dette mottoet har vi blitt markedslederen innen våre felt – globalt.

Øglænd Systems mål er å utvikle systemer som er de beste, enkleste og mest økonomiske på markedet.

This has been our motto since the company was founded in 1977. By living up to the motto we have become the market leader in our field – worldwide.

Oglaend System´s goal is to develop systems that are better, simpler and more economic overall.

Konsern/Holding company:
Øglænd Industrier AS

Datterselskap/Subsidiary:
Øglænd System AS
Hovedkontor fabrikk/Head Office factory:
P.O. box 133, NO-4358 Kleppe,
Tel.: +47 51 78 81 00, Fax: (47) 51 78 81 60
Fax sales office: +47 51 78 81 61

ØGLÆND SYSTEM

ADS